מס' עמוד
2

נג– B-1 קומה-1
משטחי כיורים ומגרות

מושלי-אלדר אדריכלים
דרור סדומי, אדריכל עמית
דרך מנחם בגין 114 ת"א 67013
טל. 03-5614891 פקס. 03-6488794

המזמין: רמב"ם הקריה הרפואית לבריאות האדם

הפרויקט: מרפאת אידודנטיה אורטודנטיקה

מס' פרויקט: 5556

1:50

חדר יוניט 2

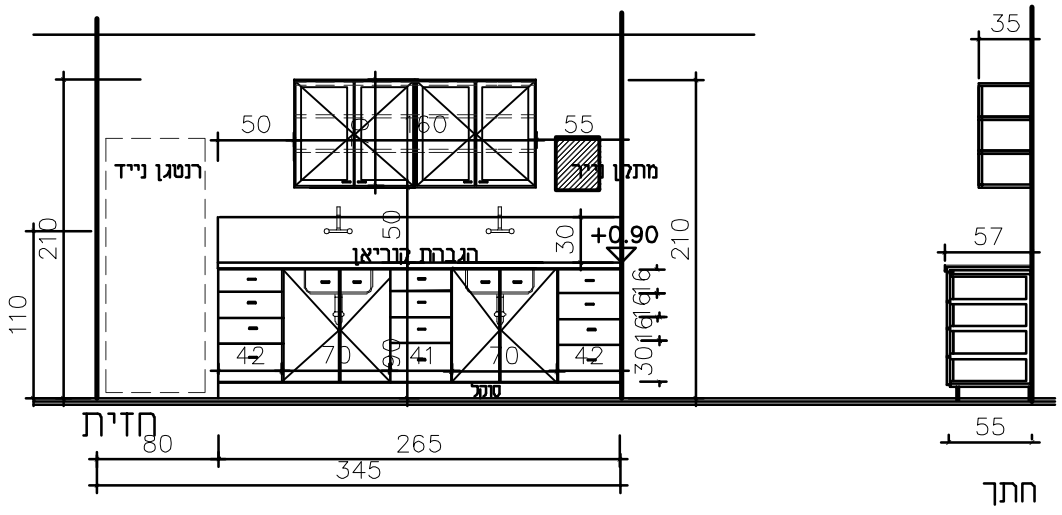

סוג כיורים לפי הנחיית היועץ הסניטרי

מיקום	יוניט 2
מידות	265X57X90 H 160X35X70 H
1 קומפלט	80X57X210 H

כמות

תיאור

ארון תחתון + משטח וכיור אינטגרלי כולל כל ההגבהות והעיבודים של אף מים, חורים לצנרת וכו'.
א-ארון תחתון מחולק ל-3 יחידות מגירות ו 2 יחידות כיור דו כנפית
ב-ארון עליון מחולק ל-2 יחידות דו כנפיות
כל המכלול מעץ לבוד 18 מם מחופה פורמיקה פנים.חוץ, כולל קנט PVC (פנים- פורמיקה לבנה)
דלתות הארון וחזית המגירות מעץ לבוד 18 מם ,הכל מחופה פורמיקה פנים.חוץ,
גב אחורי מעץ לבוד 10 מם בחיפוי פורמיקה לבנה משני צדדיו.
סוקל תחתון מעץ גושני עם עקב PVC מחופה פורמיקה
ארון עליון -'כובע' 3 ס'מ עם קאנט PVC

הדלת.

צירים: צירים קפיציים נסתרים SALICE או BLUM כולל בולם טריקה אינטגרלי לכל כנף בהתאם לגודל ומשקל

פרזול
- **מנעול**: מנעולי צילינדר מסטר בארון \מגירה טוקסיקה וארונות זכוכית
- **ידיות**: ידיות-דומיסיל דגם 11054 אלומיניום מוברש

שונות: מסילות טלסקופיות ודפנות ממתכת מותאמות למשקל המגירה-שליפה מלאה 'בלום' או ש'ע כולל בולם טריקה אינטגרלי

גמר: ארון תחתון ועליון פורמיקה בעובי מזערי של 0.8 מ'מ גון עץ 7740 מקור הפורמיקה
קאנט PVC בעובי 1.5 מ'מ גון אפור כסוף גוף ארון עליון גון-לבן 1111 מקור הפורמיקה
כנף זכוכית בתוך מסגרת אלומיניום מוברש זכוכית שכבות4+76.0+4 כולל מנעול צילינדר.
סוקל עובי מזערי של 0.8 מ'מ אפור כהה 3160 מקור הפורמיקה קוריאן בעובי 2 ס'מ גון GLACIER WHITE

נג– A-1 קומה-1
משטחי כיורים ומגרות

מושלי-אלדר אדריכלים
דרור סדומי, אדריכל עמית
דרך מנחם בגין 114 ת"א 67013
טל. 03-5614891 פקס. 03-6488794

המזמין: רמב"ם הקריה הרפואית לבריאות האדם

הפרויקט: מרפאת אידודנטיה אורטודנטיקה

מס' פרויקט: 5556

1:50

חדר יוניט 1

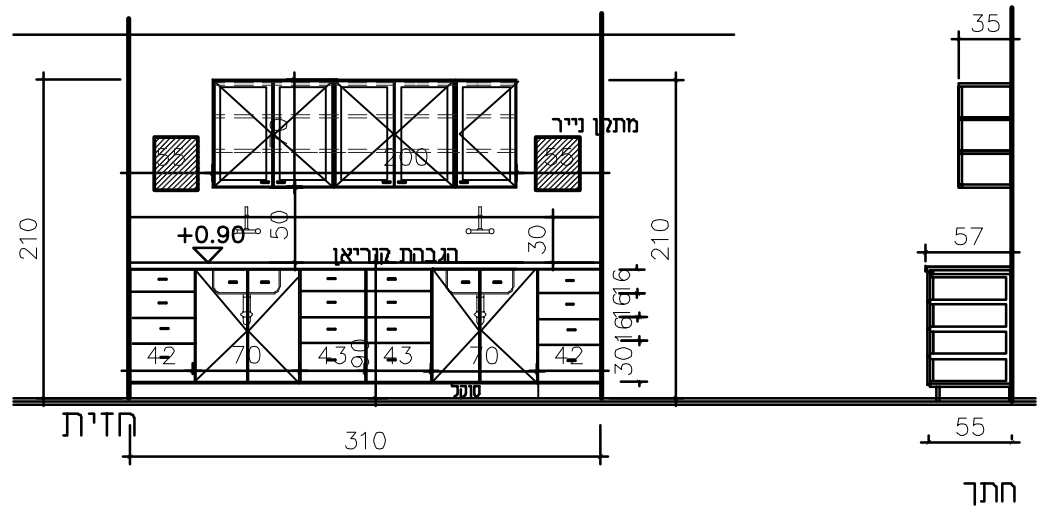

סוג כיורים לפי הנחיית היועץ הסניטרי

מיקום	יוניט 1
מידות	310X57X90 H 200X35X70 H
1 קומפלט	

כמות

תיאור

ארון תחתון + משטח וכיור אינטגרלי כולל כל ההגבהות והעיבודים של אף מים, חורים לצנרת וכו'.
א-ארון תחתון מחולק ל4 יחידות מגירות ו 2 יחידות כיור דו כנפית
ב-ארון עליון מחולק ל-2 יחידות דו כנפיות ו-1 יחידה חד כנפית עם מדפים מתכוננים .
כל המכלול מעץ לבוד 18 מם מחופה פורמיקה פנים.חוץ, כולל קנט PVC (פנים- פורמיקה לבנה)
דלתות הארון וחזית המגירות מעץ לבוד 18 מם ,הכל מחופה פורמיקה פנים.חוץ,
גב אחורי מעץ לבוד 10 מם בחיפוי פורמיקה לבנה משני צדדיו.
סוקל תחתון מעץ גושני עם עקב PVC מחופה פורמיקה
ארון עליון -'כובע' 3 ס'מ עם קאנט PVC

צירים: צירים קפיציים נסתרים SALICE או BLUM כולל בולם טריקה אינטגרלי לכל כנף בהתאם לגודל ומשקל

פרזול
- **מנעול**: מנעולי צילינדר מסטר בארון \מגירה טוקסיקה וארונות זכוכית
- **ידיות**: ידיות-דומיסיל דגם 11054 אלומיניום מוברש

שונות: מסילות טלסקופיות ודפנות ממתכת מותאמות למשקל המגירה-שליפה מלאה 'בלום' או ש'ע כולל בולם טריקה אינטגרלי

גמר: ארון תחתון ועליון פורמיקה בעובי מזערי של 0.8 מ'מ גון עץ 7740 מקור הפורמיקה
קאנט PVC בעובי 1.5 מ'מ גון אפור כסוף גוף ארון עליון גון-לבן 1111 מקור הפורמיקה
כנף זכוכית בתוך מסגרת אלומיניום מוברש זכוכית שכבות4+76.0+4 כולל מנעול צילינדר.
סוקל עובי מזערי של 0.8 מ'מ אפור כהה 3160 מקור הפורמיקה קוריאן בעובי 2 ס'מ גון GLACIER WHITE